List technických údajov
Třmenová příchytka (příchytka BBS)

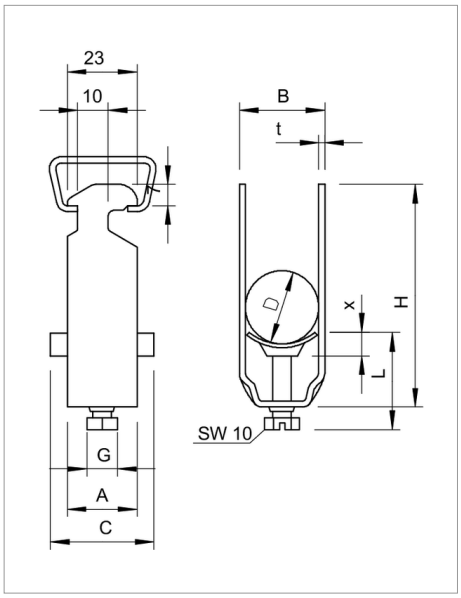

Vhodná k veškerým profilovým lištám C s výřezem 16-17 mm. Příchytka a šroub z oceli žárově zinkované ponorem, přítlačná opěrka z polypropylénu, bezhalogenová, světle šedá RAL 7035.

Typ	Rozsah upínání D mm	Rozměr D2 mm	Rozměr H mm	Rozměr L mm	Rozměr t mm	Bal. kus	Hmotnost kg/100 ks	Obj. č.
2056 12 FT	8 - 12		40	34	1.5	100	3.540	1160125
2056 16 FT	12 - 16		44	34	1.5	100	3.820	1160168
2056 22 FT	16 - 22		50	34	1.5	100	4.508	1160222
2056 28 FT	22 - 28		58	34	2	100	6.240	1160281
2056 34 FT	28 - 34		58	34	2	100	7.680	1160346
2056 40 FT	34 - 40		72	37.5	2	100	8.260	1160400
2056 46 FT	40 - 46		79	44.5	2	100	10.900	1160451
2056 52 FT	46 - 52		79	44.5	2	100	11.900	1160524
2056 58 FT	52 - 58		93	45.5	2.5	100	14.300	1160583
2056 64 FT	58 - 64		99	45.5	2.5	100	15.600	1160648
2056 70 FT	64 - 70		106	45.5	2.5	50	18.200	1160702
2056 76 FT	70 - 76		114	45.5	2.5	25	20.600	1160761
2056 82 FT	76 - 82		121	45.5	2.5	25	22.000	1160826
2056 90 FT	82 - 90		130	57.5	3	25	26.200	1160907
2056 100 FT	90 - 100		140	57.5	3	25	27.800	1160990

St Ocel FT žárově zinkováno ponorem €/10

Legenda

Třmenová příchytka pro profilové lišty C s šířkou výřezu 16-17 mm

Communautés Européennes, ES Prohlášení shody dle směrnic EU

bez halogenů; bez chlóru, fluoru a bromu